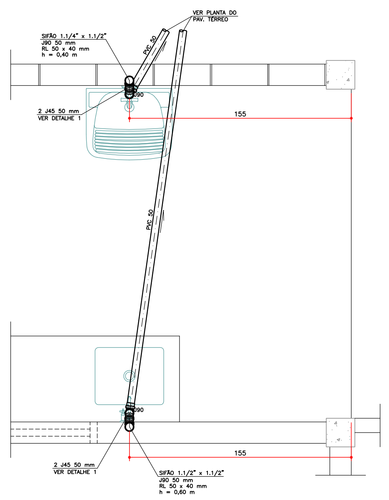

DETALHE E-1 (x1)
ESCALA 1 : 20
PAVIMENTO TÉRREO – REFEITÓRIO

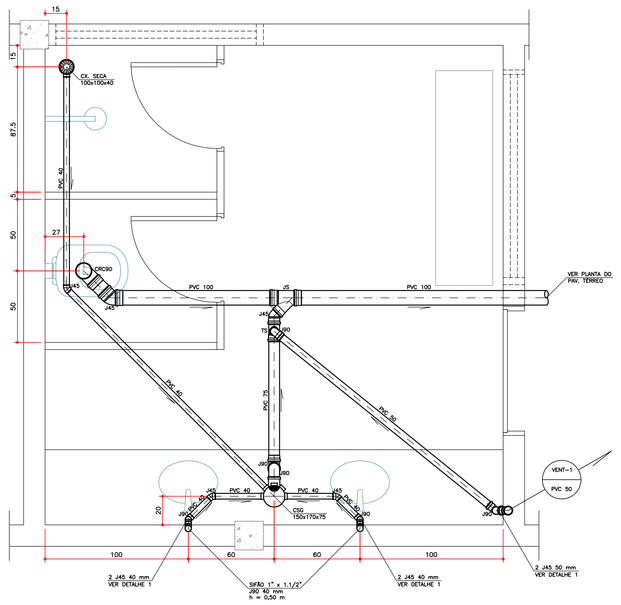

DETALHE E-2 (x1)
ESCALA 1 : 20
PAVIMENTO TÉRREO – REFEITÓRIO

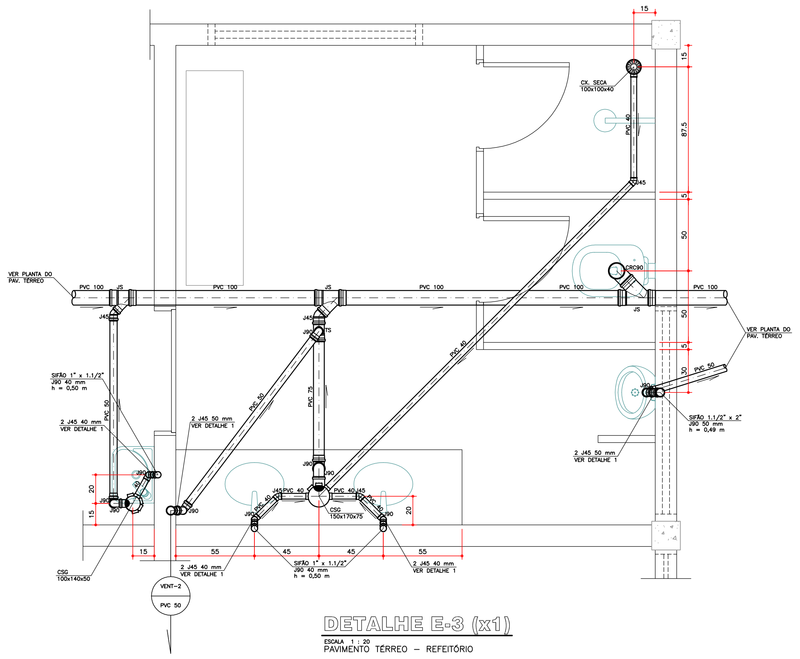

DETALHE E-3 (x1)
ESCALA 1 : 20
PAVIMENTO TÉRREO – REFEITÓRIO

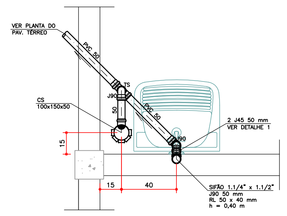

DETALHE E-4 (x1)
ESCALA 1 : 20
PAVIMENTO TÉRREO – REFEITÓRIO

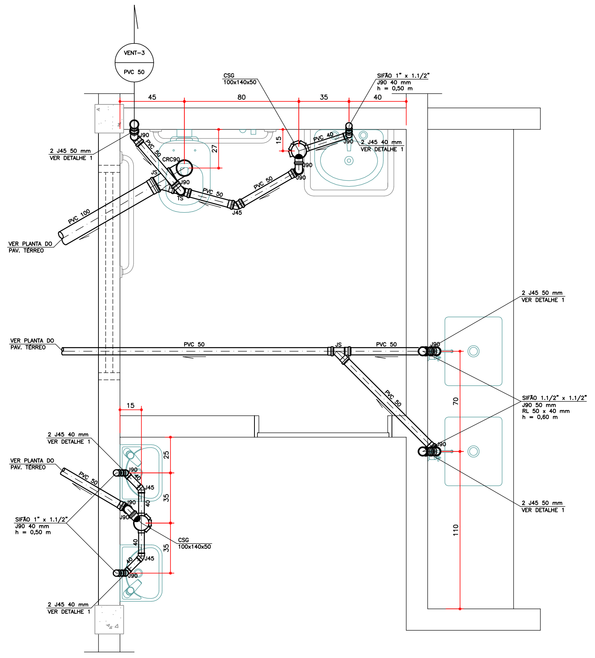

DETALHE E-5 (x1)
ESCALA 1 : 20
PAVIMENTO TÉRREO – REFEITÓRIO

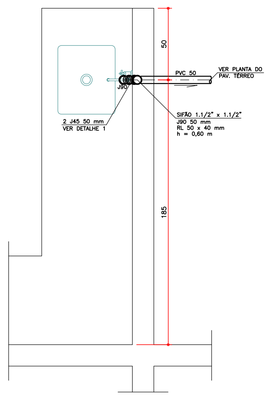

DETALHE E-6 (x1)
ESCALA 1 : 20
PAVIMENTO TÉRREO – REFEITÓRIO

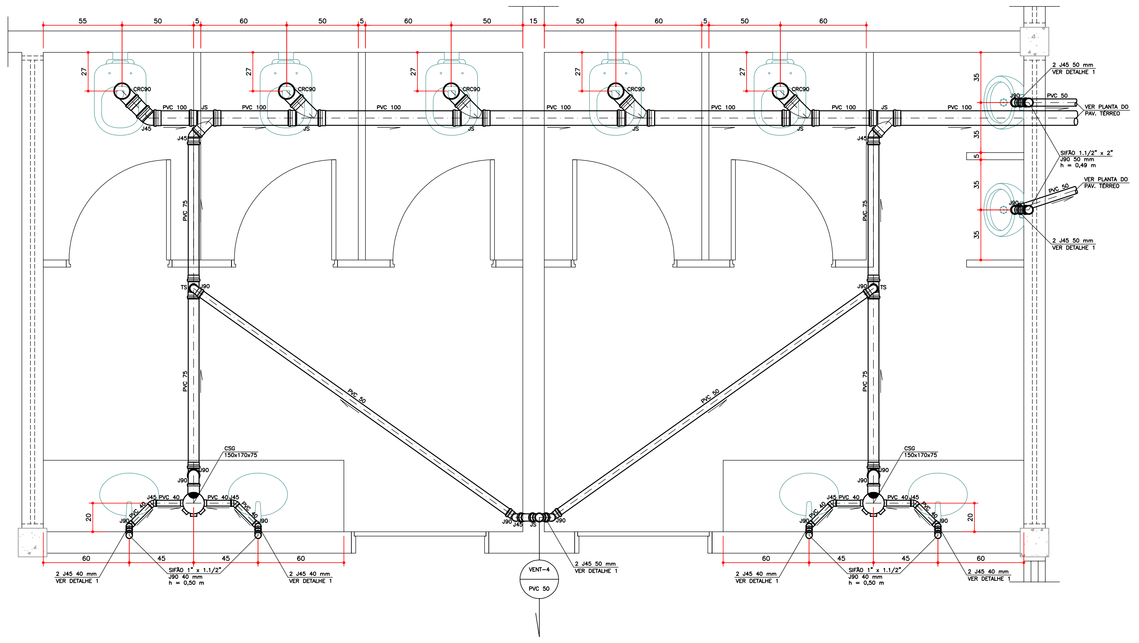

DETALHE E-7 (x1)
ESCALA 1 : 20
PAVIMENTO TÉRREO – REFEITÓRIO

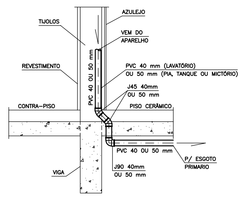

DETALHE DA DESCIDA DE ESGOTO DO APARELHO
ESCALA 1 : 20
DETALHE 1

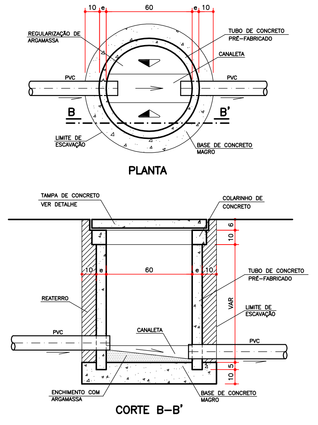

CORTE B–B'

DETALHE DA CAIXA DE INSPEÇÃO
ESCALA 1 : 20

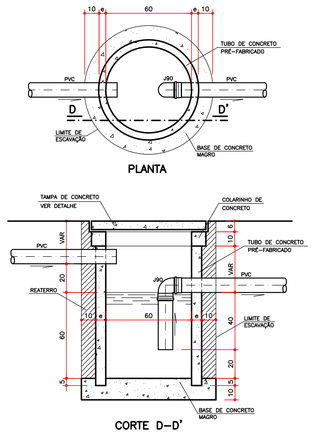

CORTE D–D'

DETALHE DA CAIXA DE GORDURA
ESCALA 1 : 20

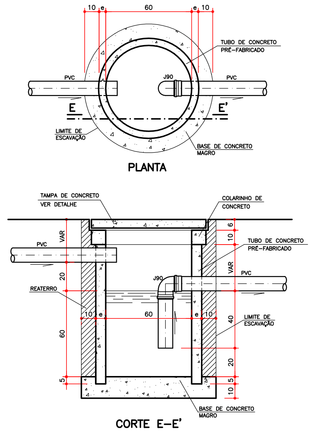

CORTE E–E'

DETALHE DA CAIXA SIFONADA
ESCALA 1 : 20

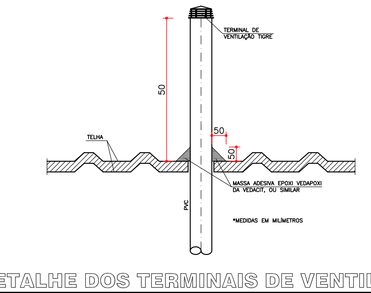

DETALHE DOS TERMINAIS DE VENTILAÇÃO
ESCALA 1 : 10
COTAS E VEDAÇÃO

CONVENÇÕES

AF	COLUNA DE ÁGUA FRIA
VENT	COLUNA DE VENTILAÇÃO
CI	CAIXA DE INSPEÇÃO
CG	CAIXA DE GORDURA
CS	CAIXA SIFONADA
CG/CS	CAIXA DE GORDURA E SIFONADA
MBG	MANILHA DE BARRO GLASURADA
L	COMPRIMENTO DA TUBULAÇÃO
i	DECLIVIDADE
h	ALTURA
VS	VASO SANITÁRIO
LV	LAVATÓRIO
CH	CHUVEIRO
PI	PIA DE COZINHA
T	TANQUE DE LAVAR ROUPAS
DH	DUCHA HIGIÊNICA
TL	TORNEIRA DE LIMPEZA
TJ	TORNEIRA DE JARDIM
VD	VÁLVULA DE DESCARGA
RG	REGISTRO DE GAVETA
RP	REGISTRO DE PRESSÃO
RE	REDUÇÃO EXCÊNTRICA
RL	BUCHA DE REDUÇÃO LONGA
RED	REDUÇÃO
CSG	CAIXA SIFONADA GIRAFÁCIL, MARCA TIGRE
CRC90	CURVA 90° CURTA
JJ90	JOELHO 90°
J45	JOELHO 45°
TS	TÊ SANITÁRIO
JS	JUNÇÃO SIMPLES

SIMBOLOGIA

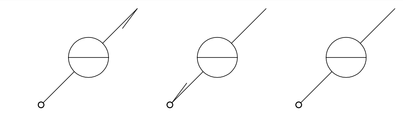

- REDE DE ÁGUA FRIA
- REDE DE ESGOTO – ø ≥ 100 mm
- REDE DE ESGOTO – ø ≤ 75 mm
- REDE DE VENTILAÇÃO

NOTAS GERAIS

1 – OS PROJETOS DAS INSTALAÇÕES HIDRÁULICO–SANITÁRIAS FORAM ELABORADOS DE ACORDO COM AS NORMAS TÉCNICAS PRECONIZADAS PELA ABNT, NORMAS E REGULAMENTOS EXIGIDOS PELAS CONCESSIONÁRIAS DOS SERVIÇOS E TÉCNICAS DE EFICIÊNCIA COMPROVADA PELO USO;

2 – O CONSTRUTOR DEVERÁ EXECUTAR AS INSTALAÇÕES EXATAMENTE DE ACORDO COM O PROJETO HIDRÁULICO–SANITÁRIO;

3 – AS INSTALAÇÕES HIDRÁULICO–SANITÁRIAS DEVERÃO SEGUIR AS NORMAS DE EXECUÇÃO DO PROPRIETÁRIO E AS ORIENTAÇÕES DAS CONCESSIONÁRIAS DOS SERVIÇOS PÚBLICOS;

4 – AS INSTALAÇÕES HIDRÁULICO–SANITÁRIAS CONSTANTES NESTE PROJETO DEVEM SER EXECUTADAS EM CONJUNTO COM OS DEMAIS PROJETOS: ARQUITETÔNICO, ESTRUTURAL, ELÉTRICO, TELEFÔNICO E DE PAGINAÇÃO DE ALVENARIAS, BEM COMO OUTROS SISTEMAS QUE POSSAM INTERFERIR NA DISPOSIÇÃO DAS REDES DE ÁGUA, ESGOTO E ÁGUAS PLUVIAIS PLANEJADAS INICIALMENTE E DISCUTIDAS EM REUNIÕES DE COMPATIBILIZAÇÃO;

5 – TODOS OS MATERIAIS A SEREM UTILIZADOS NAS INSTALAÇÕES ESTÃO ESPECIFICADOS NAS RELAÇÕES ANEXAS E NO PROJETO ARQUITETÔNICO;

6 – QUAISQUER DÚVIDAS A RESPEITO DAS PARTES QUE COMPÕEM O PROJETO DEVERÃO SER DIRIGIDAS AO PROJETISTA, QUE NÃO SE RESPONSABILIZARÁ POR ALTERAÇÕES PROMOVIDAS PELO PROPRIETÁRIO E/OU CONSTRUTOR SEM PRÉVIA AUTORIZAÇÃO POR ESCRITO, OU MEDIANTE MODIFICAÇÕES NAS FOLHAS DE DESENHO E/OU IMPRESSAS;

ALTURAS DOS PONTOS DE ESGOTO PARA OS APARELHOS:

- LAVATÓRIO – 0,50 m
- PIA DE COZINHA – 0,60 m
- TANQUE DE LAVAR ROUPAS – 0,40 m
- MICTÓRIO – 0,49 m

OBS.: ALTURAS MEDIDAS DOS EIXOS DOS PONTOS AO PISO ACABADO.

NOTA: A ESPECIFICAÇÃO/NUMERAÇÃO DOS PAVIMENTOS ESTÁ EM CONFORMIDADE COM O PROJETO ARQUITETÔNICO.

DECLIVIDADES DOS TUBOS DE ESGOTO E ÁGUAS PLUVIAIS:

- ø ≤ 75 mm – i ≥ 3,00%
- ø = 100 mm – i ≥ 2,00% – P/ TUBOS ENTERRADOS
- Ø = 100 mm – i ≥ 1,00% – P/ TUBOS AÉREOS

QUADRO DE REVISÕES

REVISÃO	DESCRIÇÃO	DATA	RESPONSÁVEL / VISTO
01	–	–	–

AS BUILT PROJETOS
Rua Jovino do Rosário, 1564 - Boa Vista
CEP 82560-435 - Curitiba - Paraná
asbuiltprojetos@gmail.com - (41)3088-4949

OBRA: INSTITUTO FEDERAL - SERTÃO PERNAMBUCANO - PE
LOCAL: Floresta - Pernambuco.
ENDEREÇO: Avenida Manoel Alves de Carvalho

REFERÊNCIA: BLOCO REFEITÓRIO
DETALHES DE ESGOTO
DETALHES GERAIS

PROPRIETÁRIO: Instituto Federal de Floresta

RESPONSÁVEL TÉCNICO: Rodrigo Alves de Novaes
CREA: 32.643-D/PR

PRANCHA: HID 02 03

ARQUIVO: IFPE-REFEITORIO-02
DESENHO: MARCOS
DATA: 16/08/2012
ESCALA: INDICADA