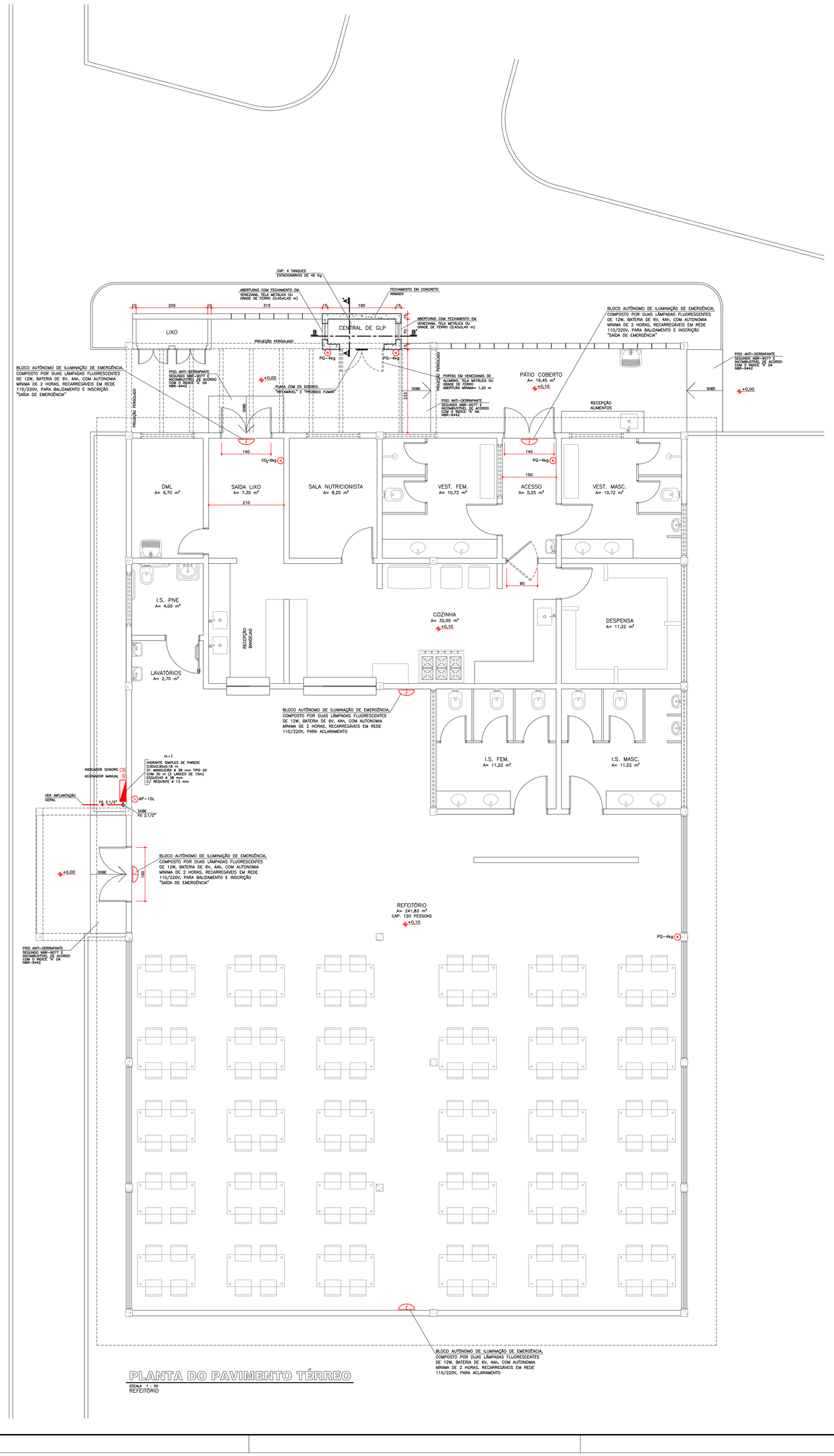

PLANTA DO PAVIMENTO TÉRREO

ESCALA 1 : 50
REFEITÓRIO

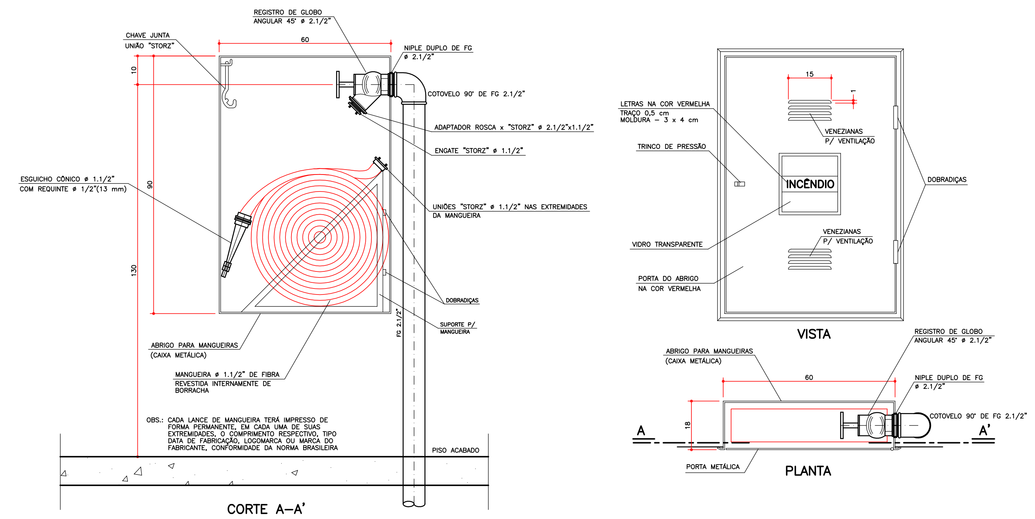

DETALHE DO HIDRANTE DE PAREDE

ESCALA 1 : 10

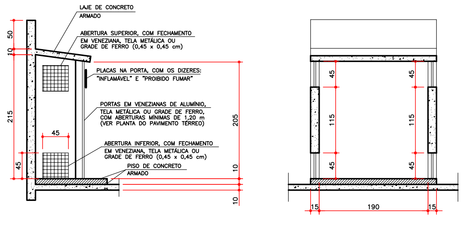

CORTE A-A'

ESCALA 1 : 50
CENTRAL DE GLP

CORTE B-B'

ESCALA 1 : 50
CENTRAL DE GLP

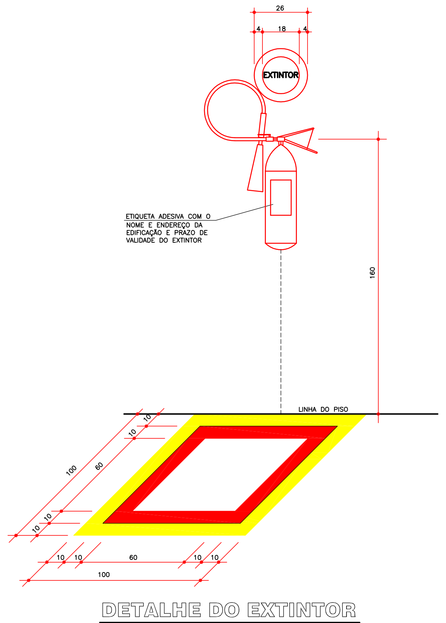

DETALHE DO EXTINTOR

SEM ESCALA

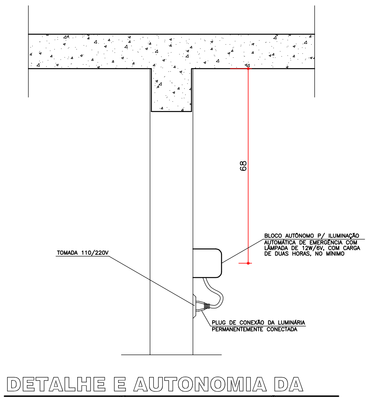

DETALHE E AUTONOMIA DA ILUMINAÇÃO DE EMERGÊNCIA

ESCALA 1 : 10

CONVENÇÕES

REC	COLUNA DE RECALQUE
INC	COLUNA DE ÁGUA PARA PREVENÇÃO CONTRA INCÊNDIOS
FG	TUBOS E CONEXÕES DE FERRO GALVANIZADO
PVC	TUBOS E CONEXÕES DE PVC

SIMBOLOGIA

- PQ — EXTINTOR DE PÓ QUÍMICO SECO
- AP — EXTINTOR DE ÁGUA PRESSURIZADA
- CO_2 — EXTINTOR DE GÁS CARBÔNICO
- ILUMINAÇÃO DE EMERGÊNCIA
- INDICADOR SONORO
- ACIONADOR MANUAL
- ABRIGO PARA MANGUEIRAS (HIDRANTE SIMPLES DE PAREDE)
- REDE DE PREVENÇÃO CONTRA INCÊNDIOS
- REDE DE ÁGUA

NOTAS GERAIS

1 – OS PROJETOS DAS INSTALAÇÕES DE PREVENÇÃO CONTRA INCÊNDIOS FORAM ELABORADOS DE ACORDO COM AS NORMAS TÉCNICAS PRECONIZADAS PELA ABNT, NORMAS E REGULAMENTOS EXIGIDOS PELAS CONCESSIONÁRIAS DOS SERVIÇOS E TÉCNICAS DE EFICIÊNCIA COMPROVADA PELO USO;

2 – O CONSTRUTOR DEVERÁ EXECUTAR AS INSTALAÇÕES EXATAMENTE DE ACORDO COM O PROJETO DE PREVENÇÃO CONTRA INCÊNDIOS;

3 – AS INSTALAÇÕES DE PREVENÇÃO CONTRA INCÊNDIOS DEVERÃO SEGUIR AS NORMAS DE EXECUÇÃO DO PROPRIETÁRIO E AS ORIENTAÇÕES DAS CONCESSIONÁRIAS DOS SERVIÇOS PÚBLICOS;

4 – TODOS OS MATERIAIS A SEREM UTILIZADOS NAS INSTALAÇÕES ESTÃO ESPECIFICADOS NAS RELAÇÕES ANEXAS E NO PROJETO ARQUITETÔNICO;

5 – QUAISQUER DÚVIDAS A RESPEITO DAS PARTES QUE COMPÕEM O PROJETO DEVERÃO SER DIRIGIDAS AO PROJETISTA, QUE NÃO SE RESPONSABILIZARÁ POR ALTERAÇÕES PROMOVIDAS PELO PROPRIETÁRIO E/OU CONSTRUTOR SEM PRÉVIA AUTORIZAÇÃO POR ESCRITO, OU MEDIANTE MODIFICAÇÕES NAS FOLHAS DE DESENHO E/OU DATILOGRAFADAS;

OBSERVAÇÕES

QUADRO DE REVISÕES

REVISÃO	DESCRIÇÃO	DATA	RESPONSÁVEL / VISTO
01	–	–	–

AS BUILT PROJETOS
Rua Joviro do Rosário, 1564 - Boa Vista
CEP 82560-435 - Curitiba - Paraná
asbuiltprojetos@gmail.com - (41)3088-4949

OBRA : INSTITUTO FEDERAL - SERTÃO PERNAMBUCANO - PE
LOCAL : Floresta - Pernambuco.
ENDEREÇO: Avenida Manoel Alves de Carvalho

REFERÊNCIA : BLOCO REFEITÓRIO
PLANTA DO PAVIMENTO TÉRREO
DETALHES GERAIS

PROPRIETÁRIO: Instituto Federal de Floresta

PROPRIETÁRIO: Rodrigo Alves de Novaes — CREA : 32.643-D/PR

PRANCHA : PPCI 01 01

ARQUIVO : IFPE-REFEITÓRIO-01
DESENHO: MARCOS
DATA: 14/08/2012
ESCALA : INDICADA